AVK
AYDIN VİNÇ KİRALAMA

TEKNİK ÖZELLİKLER
COMPACT 12DX
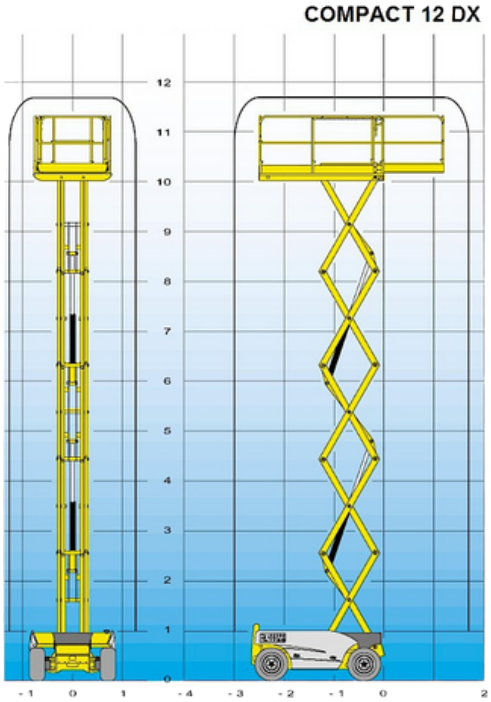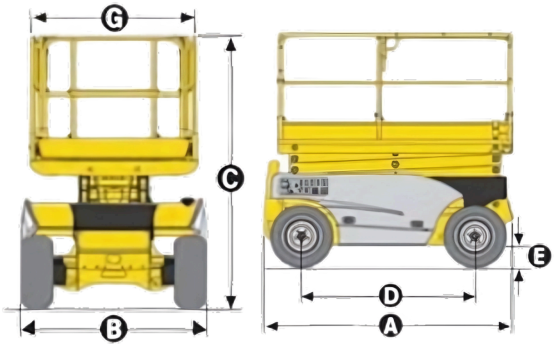
MODEL	COMPACT 12DX
BOYUTLAR	
Maksimum Çalışma Yüksekliği	12.15 m
Maksimum Platform Yüksekliği	10.15 m
Tam yükseklikte sürülebilir	10.15 m
A- Uzunluk	3.07 m
B- Genişlik	1.8 m
C- Yükseklik (İtstiflenmiş)	2.55 m
F- Platform Uzunluğu	2.5 m
G- Platform Genişliği	1.54 m
D- Dingiller Arası Mesafe	1.87 m
E- Yerden Yükseklik	25 cm
Genişletilmiş Platform Uzunluğu	3.7 m
Platform uzatma uzunluğu	1.2 m
PERFORMANS	
Maksimum Çalışma Yüksekliği	450 kg
Sürüş Hızı (Minimum)	0.8 km/h
Sürüş Hızı (Maksimum)	5.5 km/h
Dönüş yarıçapı - dış	3.73 m
Platform Kaldırma Süresi	45 s
Platform İndirme Süresi	40 s
Tırmanma Kabiliyeti	%40
Lastikler - köpük dolgulu	26x12-16.5
GÜÇ KAYNAĞI	
Motor	AC 48V / 3.3kW
Hidrolik Sistem Kapasitesi	8x6V / 420Ah
Dizel Tankı	24L
AĞIRLIK	
Ağırlık	4080 kg